第２５回ヨネックス杯ジュニアテニス

男子１８才以下シングル

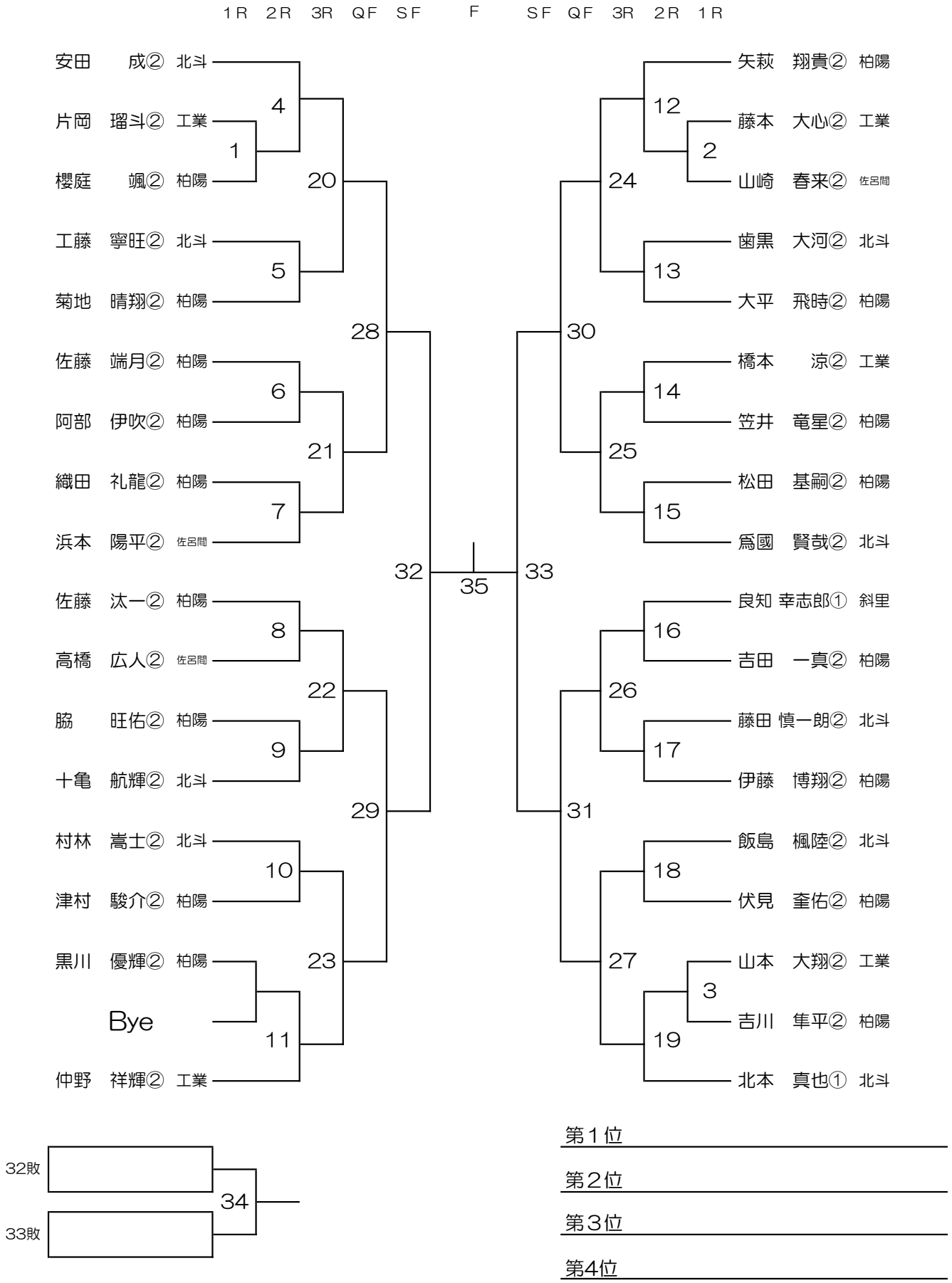

第１位

第２位

第３位

第4位

第25回ヨネックス杯ジュニアテニス大会

男子１６才以下シングルス

1R　2R　QF　SF　F　SF　QF　2R　1R

佐伯　春ト①　北斗
Bye
11
影山　滉哉①　工業
1
後藤　颯①　柏陽
19
馬場　研慎①　柏陽
2
千葉　勇気①　北斗
12
富山　稜太　BG
3
鈴木　海人①　有朋
23
26
24
川合　慶①　柏陽
Bye
13
長岡　輝①　北斗
4
渡辺　怜旺　BG
20
倉本　一希①　北斗
5
末久　奨真　BG
14
Bye
工藤　良太①　工業

猪狩　幸太①　柏陽
Bye
15
山田　豪斗①　北斗
6
山野辺 春瑠　BG
21
日下部 文彦①　北斗
7
澤山　颯人①　柏陽
16
丸藤　音輝①　北斗
8
畑中　悠人①　佐呂間
瀬口　舜斗①　北斗
Bye
17
鈴木　敦也①　柏陽
9
渡邊　颯汰①　工業
22
安藤　誠人①　北斗
10
大塚 章太郎①　佐呂間
18
Bye
安田　荘　BG

23敗
25
24敗

第１位

第２位

第３位

第4位

第２５回ヨネックス杯ジュニアテニス大会

女子１８才以下シングル

1R　2R　QF　SF　F　SF　QF　2R　1R

飛澤　夢果②　北斗
菅波　沙恵②　柏陽
新保　結梨②　佐呂間
阿部　友花②　北斗
Bye
荒井　憂②　斜里
武永　蒼依②　柏陽
成田　奈央②　北斗
吉田　涼乃②　柏陽
木船　優綺②　佐呂間
寺田　楓実②　北斗
田尾　美涼①　北斗

小林 はなか①　北斗
高橋　唯乃①　柏陽
池田 あかり②　北斗
石森　畝奈②　柏陽
Bye
名雪　美羽②　佐呂間
高木　芽依①　北斗
水戸部 萌花②　柏陽
市村　優衣②　佐呂間
鍋下　未来②　佐呂間
佐藤　音葉②　北斗
水野　仁菜②　柏陽

1　2　3　4　5　6　7　8　9　10　11　12　13　14　15　16　17　18　19　20　22

19敗
20敗
21

第１位
第２位
第３位
第4位

第２５回ヨネックス杯ジュニアテニス大会

女子１６才以下シングル

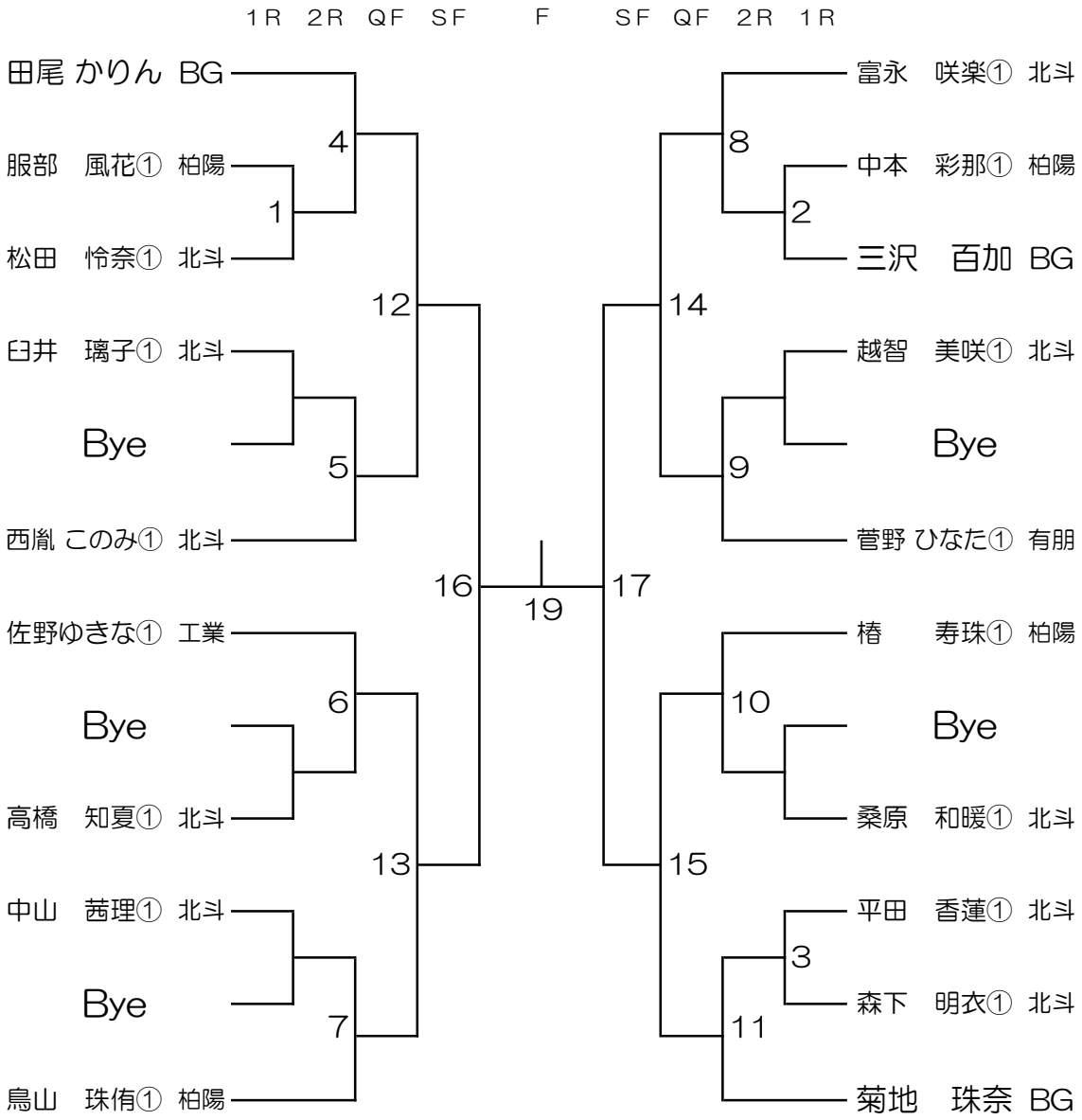

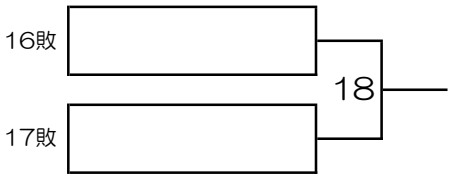

第１位 _____

第２位 _____

第３位 _____

第4位 _____