第25回　ヨネックス杯テニス大会

2019.6.30

受付　　8：20から8：55
試合開始　　9：00
※ テニスウエア・テニスシューズを必ず着用してください。
（各メーカーからゲーム用・試合用として売られている物又はルールブック2018に適合する物）
但し、コンプレッションタイツはローカルルールとしてロングタイツを認めます。
※ 試合は小雨決行しますので、コートにお集りください。
※ 試合内容については、当日の天候により変更する場合もございます。

A級男子シングルス（6ゲームマッチ6-6タイブレーク）コンソレーション6ゲーム先取ノーアド

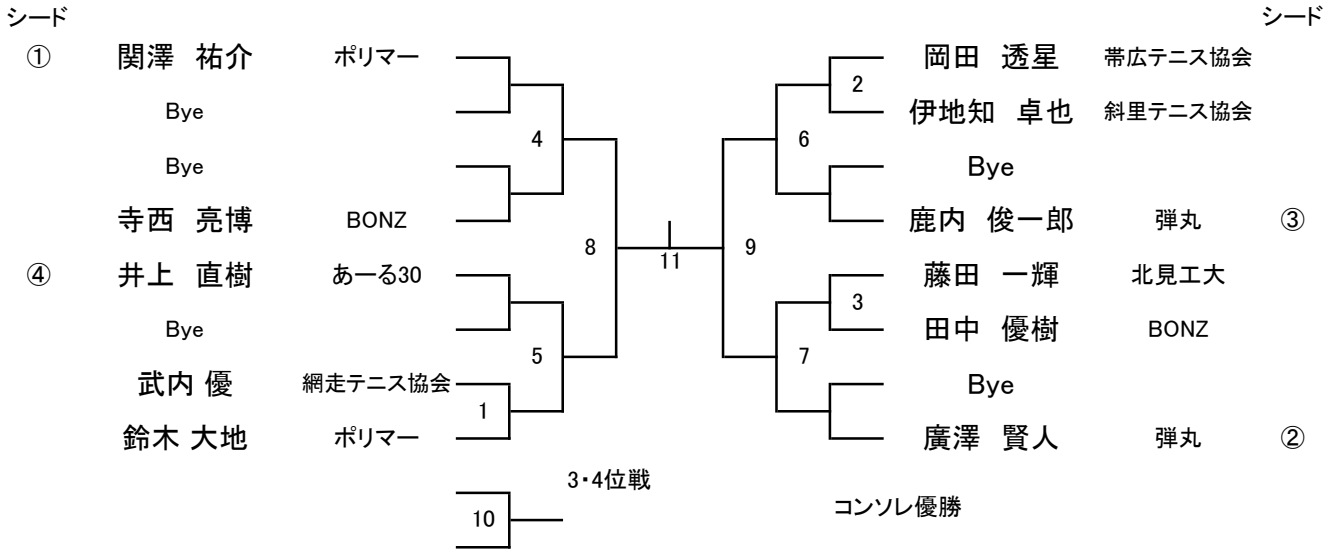

B級男子シングルス（6ゲームマッチ6-6タイブレーク）コンソレーション6ゲーム先取ノーアド

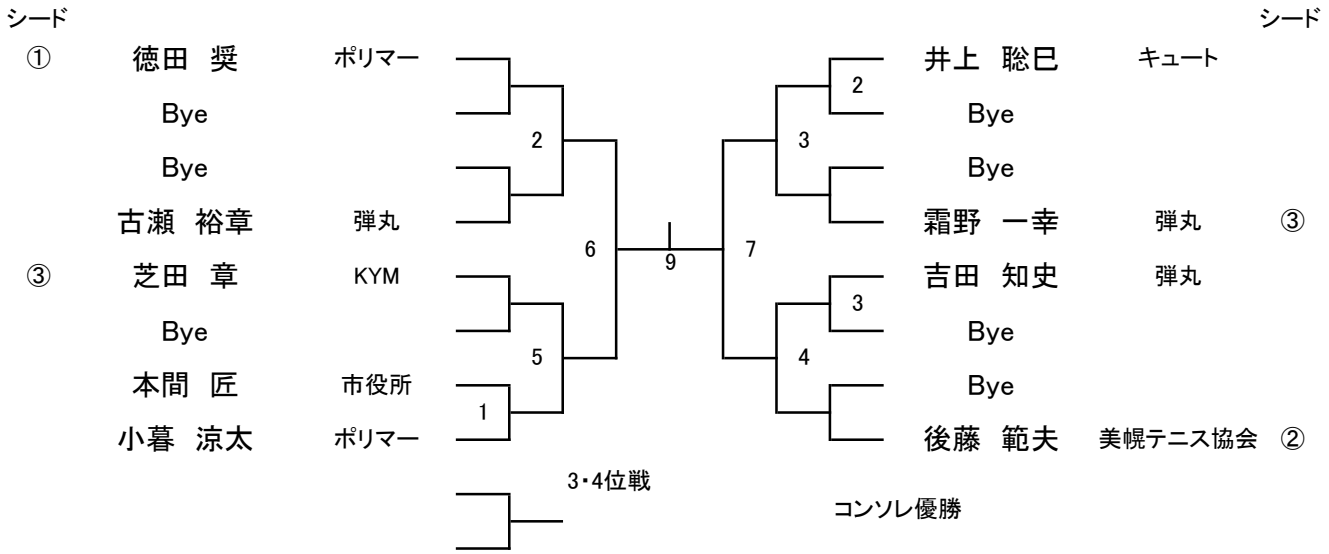

・賞は、1位から3位。（コンソレーション優勝）
・試合前の練習は、サービス4本のみ

※北見テニス協会員以外の方の試合開始前ウォームアップは、8：00～8：50の間にお願いいたします。

第25回　ヨネックス杯テニス大会

2019.6.30

受付　　8：20から8：55
試合開始　　9：00

※ テニスウエア・テニスシューズを必ず着用してください。
（各メーカーからゲーム用・試合用として売られている物又はルールブック2018に適合する物）
但し、コンプレッションタイツはローカルルールとしてロングタイツを認めます。
※ 試合は小雨決行しますので、コートにお集りください。
※ 試合内容については、当日の天候により変更する場合もございます。

U14男子シングルス（6ゲームマッチ6-6タイブレーク）コンソレーション6ゲーム先取ノーアド

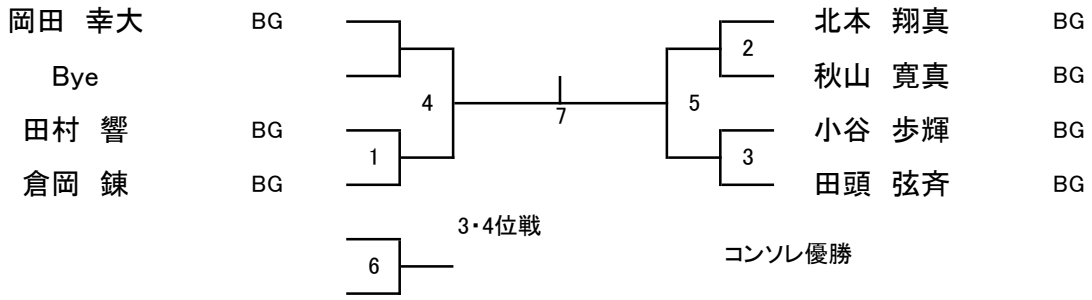

U12男子シングルス（6ゲームマッチ6-6タイブレーク）コンソレーション6ゲーム先取ノーアド

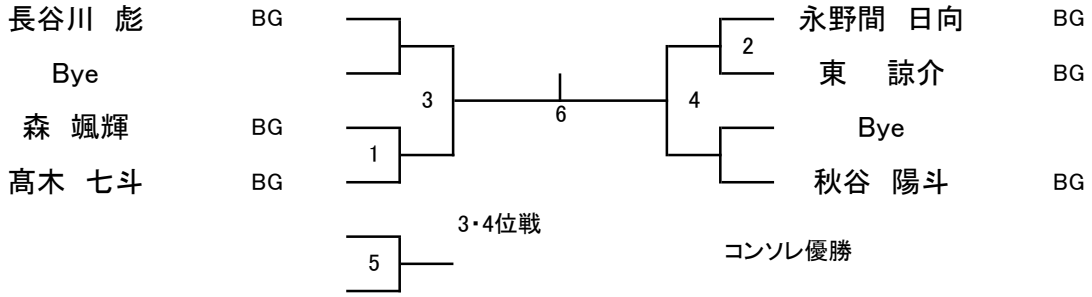

U12女子シングルス（6ゲームマッチ6-6タイブレーク）コンソレーション6ゲーム先取ノーアド

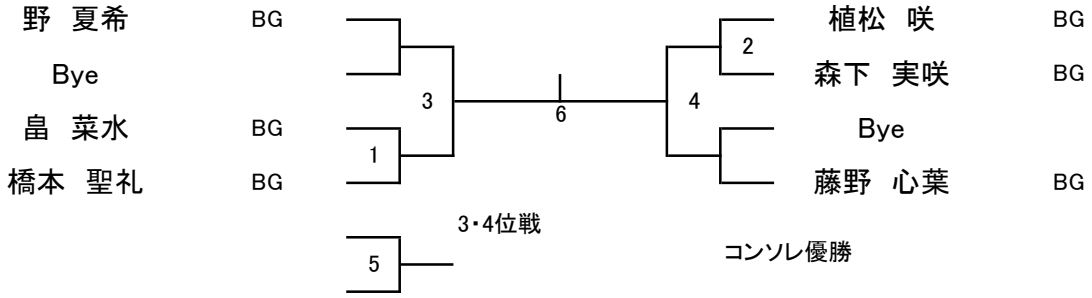

・賞は、1位から3位（U12男子は1・2位）。コンソレーション優勝
・試合前の練習は、サービス4本のみ

※北見テニス協会員以外の方の試合開始前ウォームアップは、8：00～8：50の間にお願いいたします。