第23 回岡メモリアルテニストーナメント

男子シングルス

1R 2R 3R QF SF F SF QF 3R 2R 1R

1	武田 陸	北斗	
	Bye		
2	横関 太一	柏陽	
	峯田 貴	工業	
3	土井 匠	北斗	
	高橋 怜斗	斜里	
4	宮崎 斗真	工業	
	部田 滉貴	佐呂間	
5	横山 朋友	工業	
	古屋 圭梧	北見協会	
6	濱塚 公平	北斗	
	竹内 大起	柏陽	
7	小林 凌	北斗	
	市村 優幸	斜里	
8	安田 成	北見協会	
	千葉 海斗	工業	
9	山下 禄大	北斗	
	Bye		
10	熊田 幹太	斜里	
	川淵 豪司	工業	
11	赤澤 達也	北斗	
	菅原 健斗	工業	
12	山川 脩	柏陽	
	宇野 辰哉	佐呂間	
13	岡中 裕幸	北見協会	
	藤原 玲司	北斗	
14	佐藤 諒一	柏陽	
	加藤 啓人	佐呂間	
15	菅原 政毅	斜里	
	井上 喜貴	北斗	
16	Bye		
	橋本 隆一	工業	

17	石澤 尊	北斗	
	Bye		
18	佐々木 悠	工業	
	玉井 健太	北斗	
19	畠 一凱	北斗	
	生田 佑太	斜里	
20	横川 航	工業	
	岡谷 航	佐呂間	
21	坂東 大漱	北斗	
	三沢 有生	北見協会	
22	坂井 隆平	柏陽	
	大関 輝	工業	
23	野村 一貴	斜里	
	笹渕 俊希	北斗	
24	Bye		
	山田 浩喜	工業	
25	高橋 皓也	斜里	
	中村 瞭人	北見協会	
26	岸 大雅	工業	
	小口 侑真	北斗	
27	伊藤 泰成	柏陽	
	畑中 克哉	佐呂間	
28	上林 優斗	北見協会	
	宮本 純希	北斗	
29	鈴木 皓平	柏陽	
	小池 樹	北斗	
30	足利 侑祐	工業	
	沼倉 由丞	斜里	
31	長谷川 柾瑠	佐呂間	
	仲野 汰紀	工業	
32	Bye		
	川谷 知寛	北斗	

33	
34	
35	
36	
37	
38	
39	
40	
41	
42	
43	
44	
45	
46	
47	
48	
49	
50	
51	
52	
53	
54	
55	
56	
57	55の敗者 / 56の敗者
58	

第1位

第2位

第3位

第4位

第23 回岡メモリアルテニストーナメント

女子シングルス

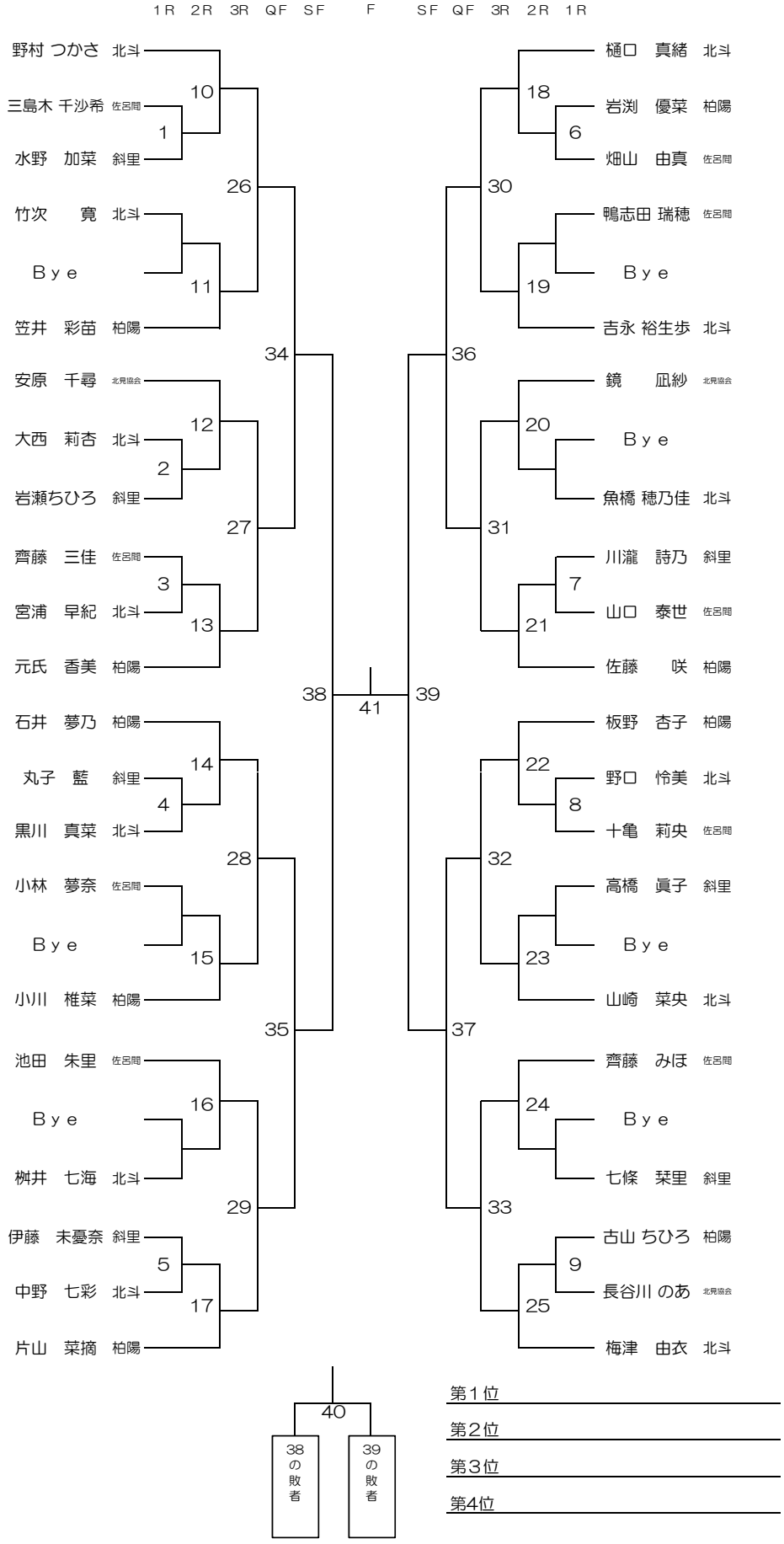

第１位

第２位

第３位

第4位